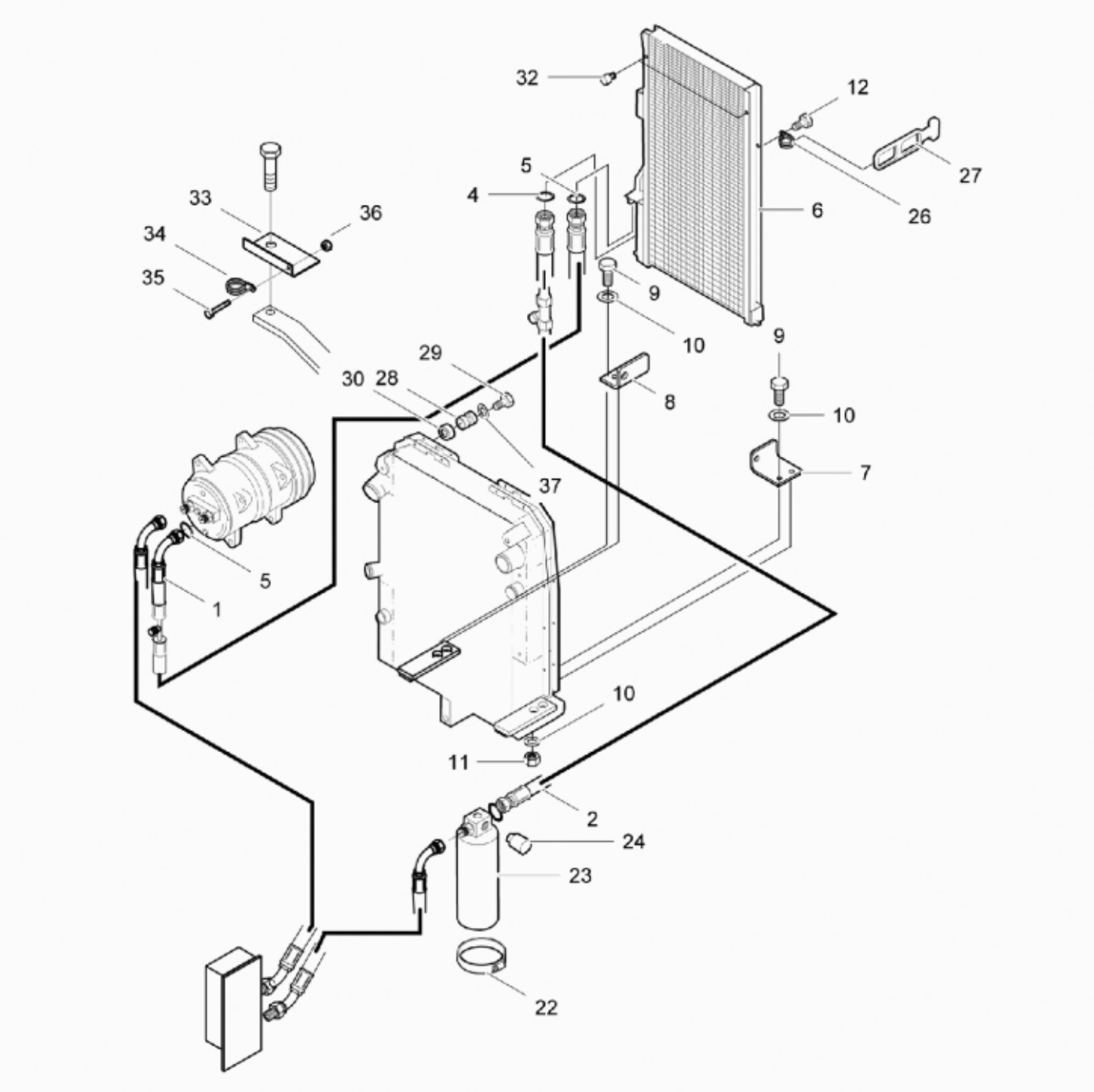

© 2023 Komatsu Forest AB

Part assemblies Кондиционер воздуха

PartNo	Pos	Qty	Имя	Спецификации
5070265			Модуль	
5035950	1	1	Шланг кондиционера воздуха	
5035951	2	1	Шланг кондиционера воздуха	
5026297	4	2	Уплотняющее кольцо	7,66x1,78 70 HNBR
5026296	5	2	Уплотняющее кольцо	10,82x1,78 70 HNBR, (R134A)
5056297	6	1	Конденсатор	
5056299	7	1	Монтаж	
5056298	8	1	Монтаж	
955298	9	4	Болт	M6S 8x40 8.8
960141	10	8	Шайба	8,4x24x2 FZB
947340	11	4	Гайка	M10
955268	12	2	Болт	M6S 6x10 8.8
943481	22	1	Зажим шланга	68-85
5035807	23	1	Корпус фильтра	
5040298	24	1	Датчик	Air condition
952627	26	2	Зажим	13 mm
5008677	27	2	Механизм натяжения	Strap rubber tensioner, 2 loops
5008678	28	2	Монтаж	Rubber tensioner securing knob
5007572	29	2	Винт	MC6S 6x90 8.8 FZB ISO 4762
5035331	30	2	Прокладка	12,5x25 L=10
5047718	32	2	Резиновый демпфер	
5057146	33	1	Монтаж	
967645	34	1	Зажим	40mm
955272	35	1	Болт	M6S 6x20 8.8
963105	36	1	Гайка	
960139	37	2	Шайба	6,4x18x1,6 FZB

© 2023 Komatsu Forest AB